Ratioplast-Electronics H.Wiedemann GmbH
Jockweg 66, D-32312 Lübbecke
Tel.: +49 (0) 5741 23661-0
Fax: +49 (0) 5741 23661-20
E-Mail: info@ratioplast.de

Ratioplast Electronics

IDC Stiftleiste Raster 2,54mm / IDC Pin Header pitch 2,54mm

Serie 400

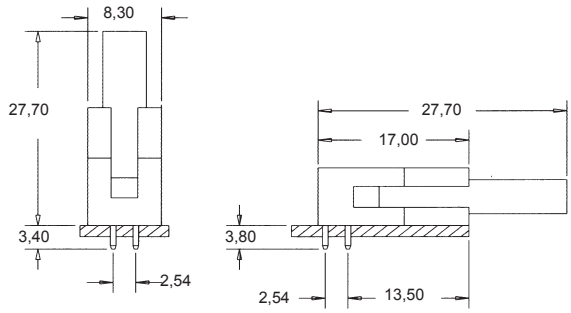

nach DIN 41651
acc. to DIN 41651

mit Vierkantstift 0,64mm
with square pin 0,64mm

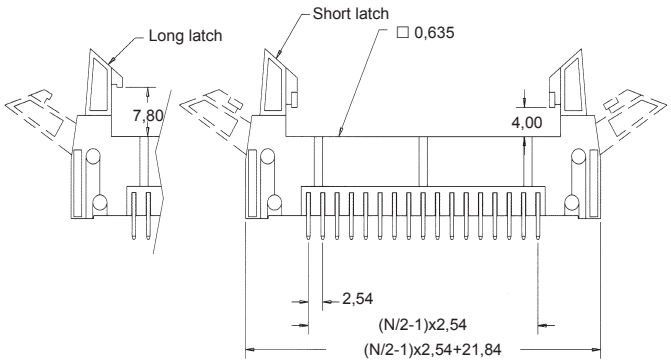

IDC Verbinder
IDC Connector

Empfohlenes Leiterplatten Layout
Recommended P.C.B. Layout
(PCB Tolerance ±0,05)

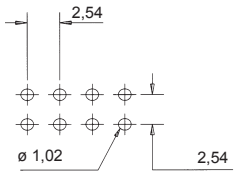

Technische Daten / Technical Data	
Isolierkörper / Insulator	PBT / Nylon 6T (UL94-V0)
Kontaktmaterial / Contact material	Phosphor Bronze
Nennspannung / Current Voltage	250V AC
Nennstrom / Current Rating	3A
Temperaturbereich / Temperatur Range	-40°C....+105°C
Lötwärmebeständigkeit / Ressistance soldering	235°C (30-60 sec.) 260°C (10 sec.)

weitere Informationen auf Anfrage / more information on request

Bestellbeispiel
How to order

Bitte ersetzen Sie X durch unten aufgeführten Code
Please replace X with coding listed below

400	XX	XX	2	X	2	X	X	X

Ausführung / Type
02= mit kurzem Hebel / with short latch (PBT) **H2**= mit kurzem Hebel / with short latch (Nylon 6T)
03= mit langem Hebel / with long latch (PBT) **H3**= mit langem Hebel / with long latch (Nylon 6T)

Veredelung / Plating
FL= flash vergoldet / flash gold plating
(andere Veredelungen auf Anfrage / other platings on request)

Anzahl Reihe / Number of row
2= 2-reihig / 2-row

Ausführung / Version
1= gerade / straight **2**= gewinkelt / right angled

Raster / Pitch
2= 2,54mm

Polzahl / Number of contacts
010, 014, 016, 020, 026, 030, 034, 040, 050, 060, 064 (2-reihig / 2-row)

Ratioplast-Electronics, H.Wiedemann GmbH Sonderanfertigungen und andere Veredelungen auf Anfrage. Die Vervielfältigung dieser Unterlagen durch Kopieren oder Nachdruck ist nur mit ausdrücklicher Genehmigung des Herausgebers gestattet. Zuwiderhandlung verplichtet zu Schadensersatz. Mit Erscheinen dieses Kataloges verlieren vorherige Ausgaben Ihre Gültigkeit. Design und technische Änderung vorbehalten / Customer Designs and special platings on request. The duplication of this cataloge by copying or reprint is used by permission of the publisher only. In case of contravention, you will be hold liable for all demages. By appearing this catalog previous editions are no longer valid. All rights reserved.